<< PASSING回路 >>
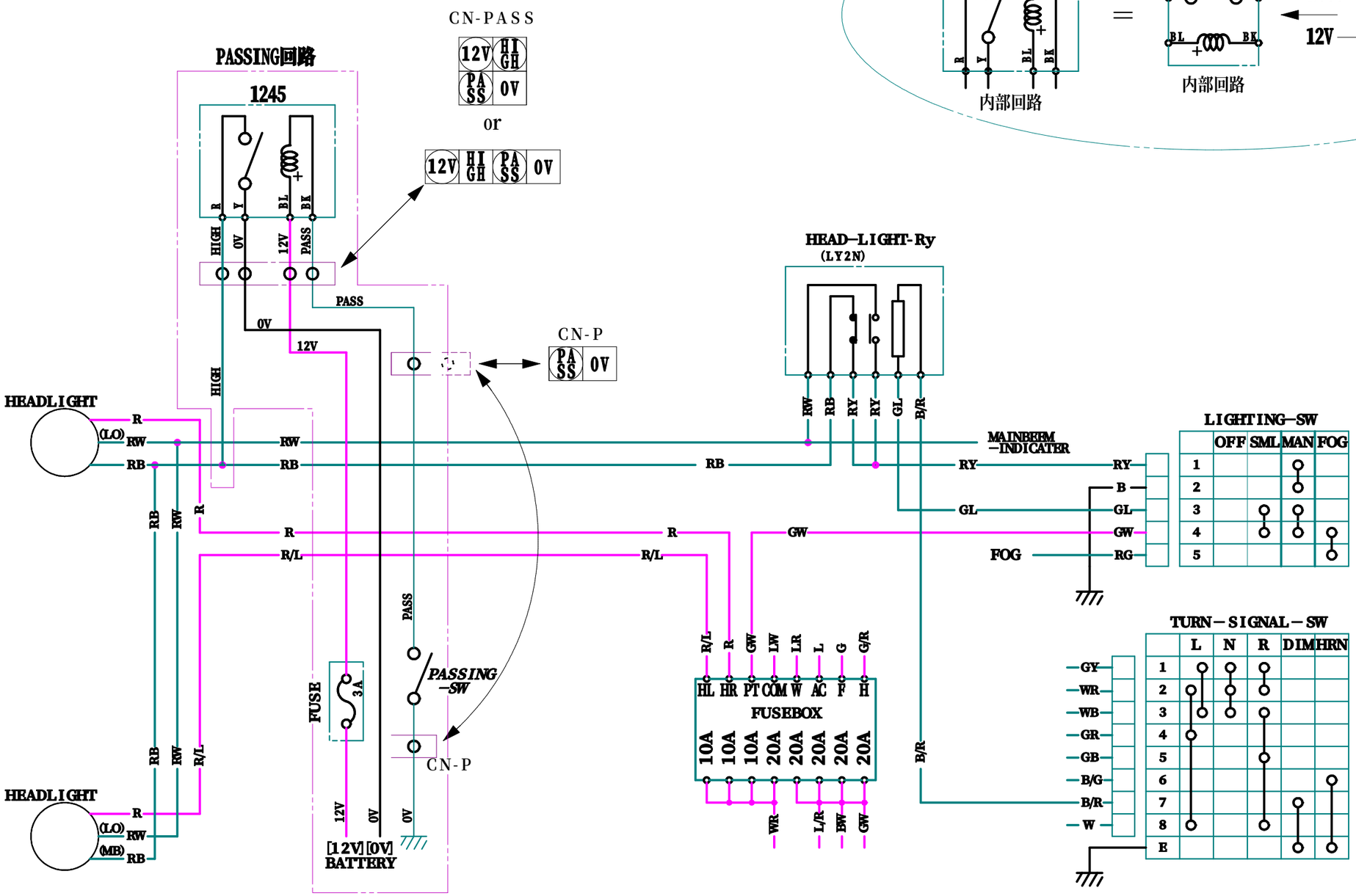
2011.05.04 製作
2017.07.11 リレーをエーモン１２４５に変更