トーナメント表

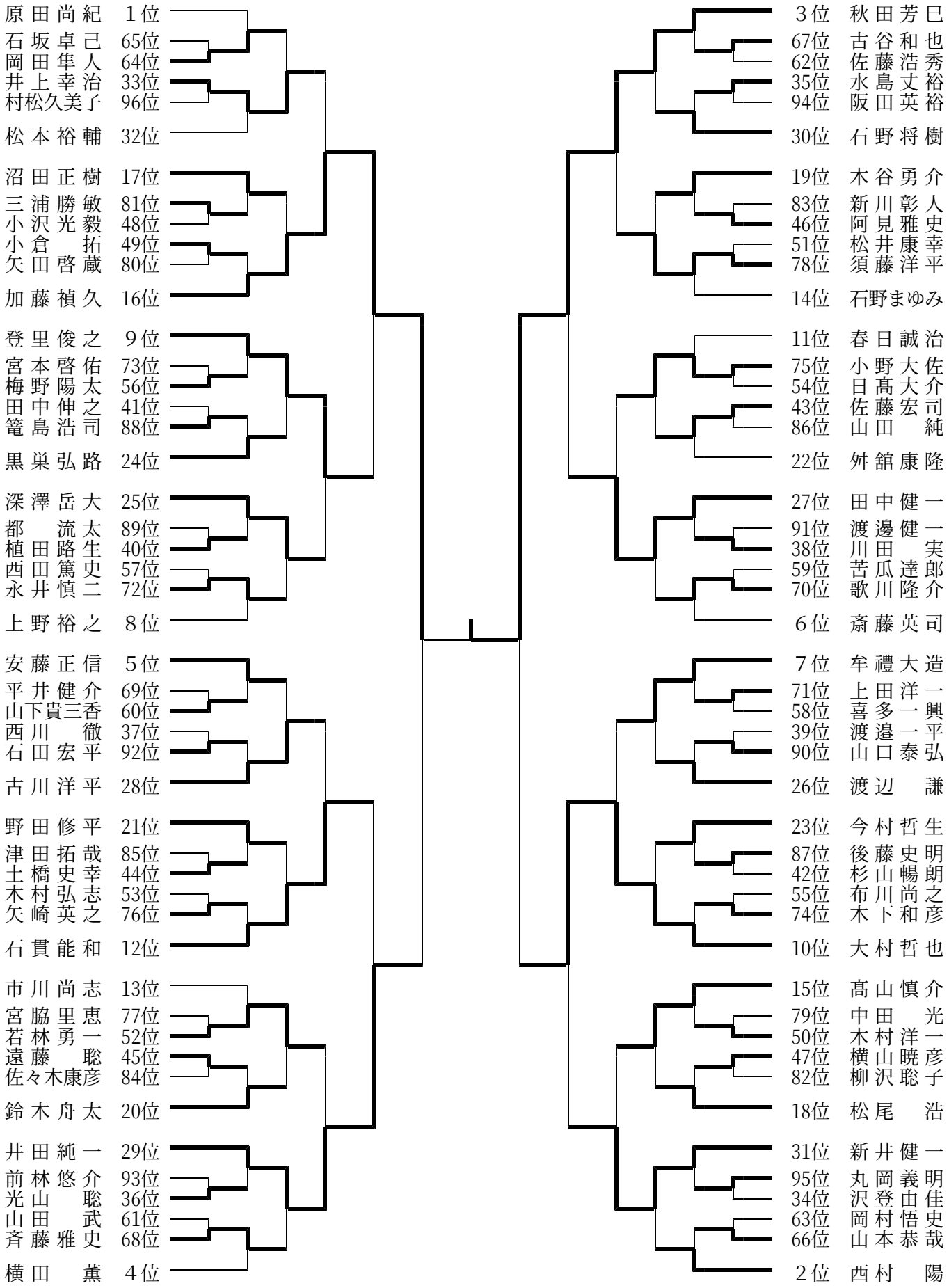
原田尚紀 1位
石坂卓己 65位
岡田隼人 64位
井上幸治 33位
村松久美子 96位
松本裕輔 32位
沼田正樹 17位
三浦勝敏 81位
小沢光毅 48位
小倉 拓 49位
矢田啓蔵 80位
加藤禎久 16位
登里俊之 9位
宮本啓佑 73位
梅野陽太 56位
田中伸之 41位
篭島浩司 88位
黒巣弘路 24位
深澤岳大 25位
都 流太 89位
植田路生 40位
西田篤史 57位
永井慎二 72位
上野裕之 8位
安藤正信 5位
平井健介 69位
山下貴三香 60位
西川 徹 37位
石田宏平 92位
古川洋平 28位
野田修平 21位
津田拓哉 85位
土橋史幸 44位
木村弘志 53位
矢崎英之 76位
石貫能和 12位
市川尚志 13位
宮脇里恵 77位
若林勇一 52位
遠藤 聡 45位
佐々木康彦 84位
鈴木舟太 20位
井田純一 29位
前林悠介 93位
光山 聡 36位
山田 武 61位
斉藤雅史 68位
横田 薫 4位
3位 秋田芳巳
67位 古谷和也
62位 佐藤浩秀
35位 水島丈裕
94位 阪田英裕
30位 石野将樹
19位 木谷勇介
83位 新川彰人
46位 阿見雅史
51位 松井康幸
78位 須藤洋平
14位 石野まゆみ
11位 春日誠治
75位 小野大佐
54位 日髙大介
43位 佐藤宏司
86位 山田 純
22位 舛舘康隆
27位 田中健一
91位 渡邊健一
38位 川田 実
59位 苦瓜達郎
70位 歌川隆介
6位 斎藤英司
7位 牟禮大造
71位 上田洋一
58位 喜多一興
39位 渡邉一平
90位 山口泰弘
26位 渡辺 謙
23位 今村哲生
87位 後藤史明
42位 杉山暢朗
55位 布川尚之
74位 木下和彦
10位 大村哲也
15位 髙山慎介
79位 中田 光
50位 木村洋一
47位 横山暁彦
82位 柳沢聡子
18位 松尾 浩
31位 新井健一
95位 丸岡義明
34位 沢登由佳
63位 岡村悟史
66位 山本恭哉
2位 西村 陽